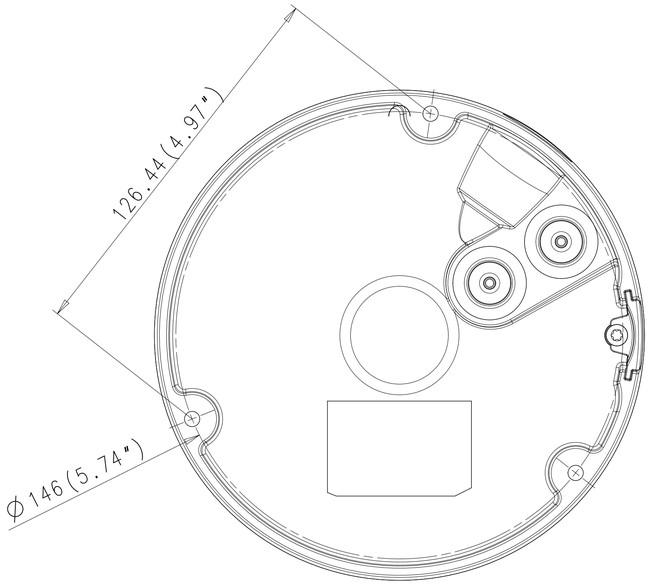
126.44(4.97")
∅146(5.74")

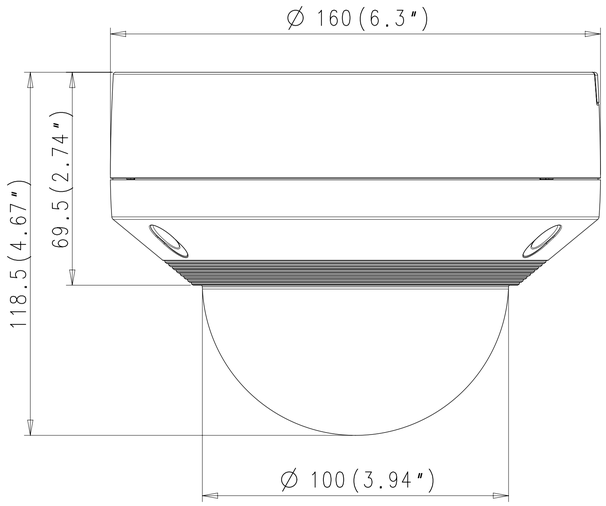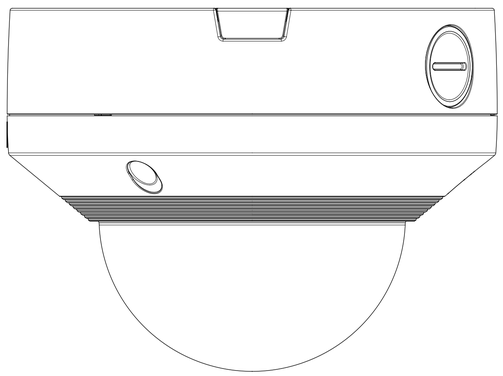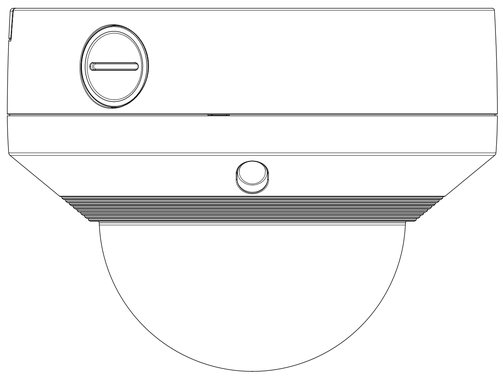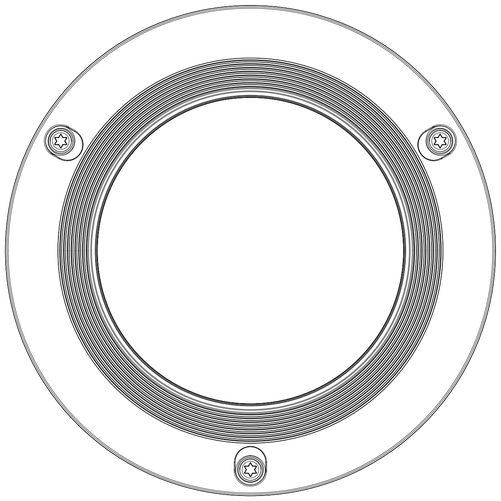
∅ 160(6.3")
118.5(4.67")
69.5(2.74")
∅ 100(3.94")