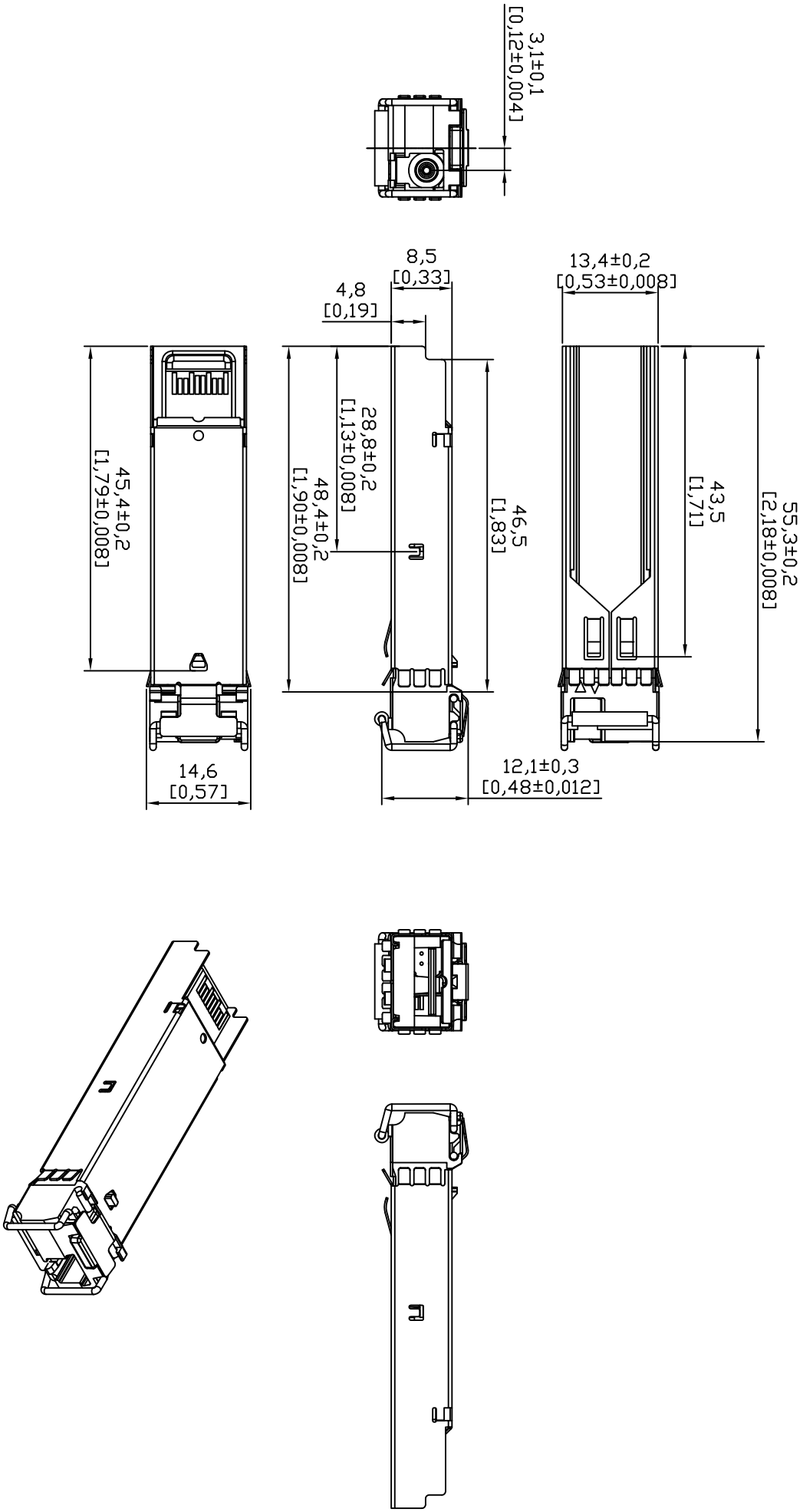
3,1±0,1
[0,12±0,004]
8,5
[0,33]
4,8
[0,19]
13,4±0,2
[0,53±0,008]
45,4±0,2
[1,79±0,008]
28,8±0,2
[1,13±0,008]
48,4±0,2
[1,90±0,008]
46,5
[1,83]
43,5
[1,71]
55,3±0,2
[2,18±0,008]
14,6
[0,57]
12,1±0,3
[0,48±0,012]