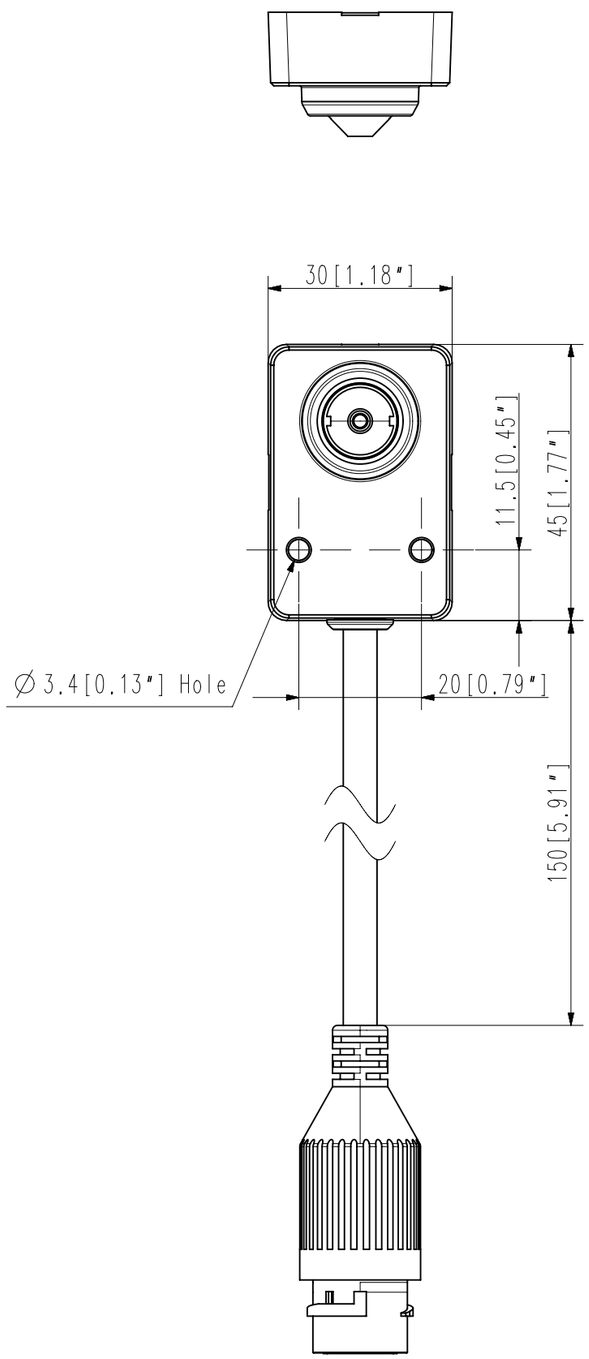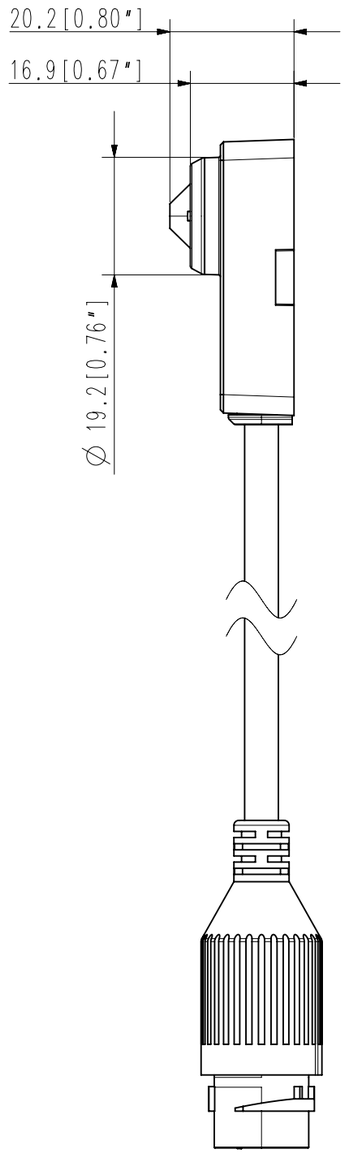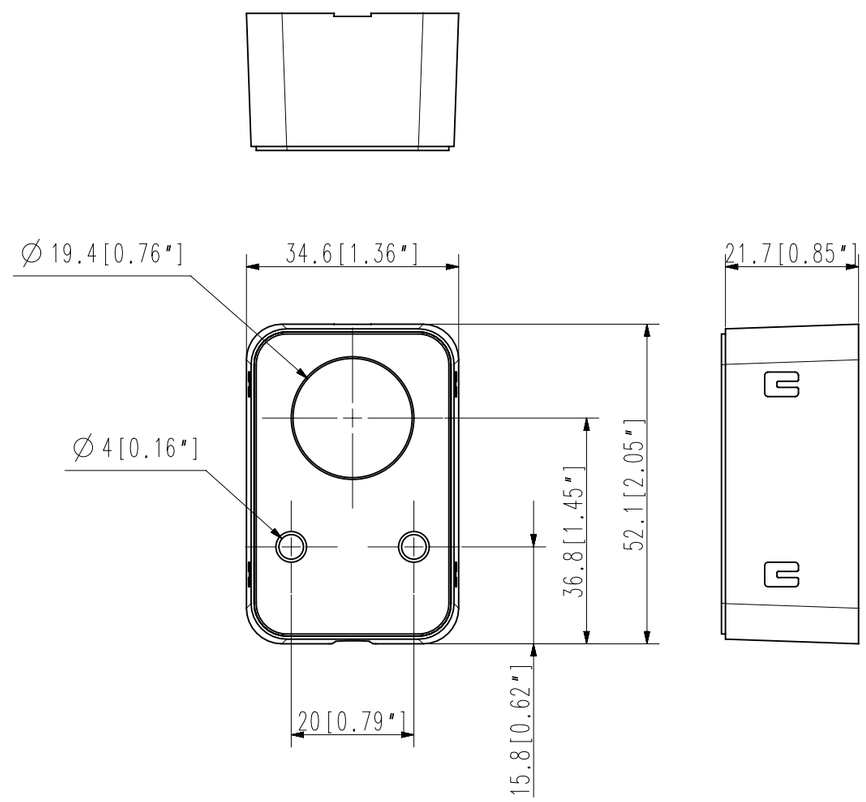SLA-T4680V
UNIT : mm[inch]